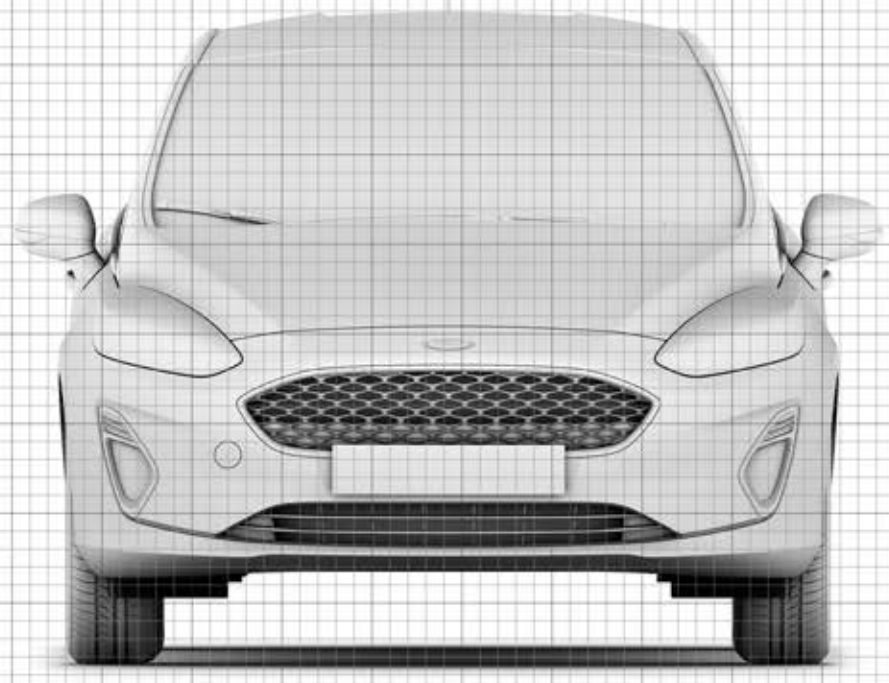

Fiesta Van Trend LHD

=200mm

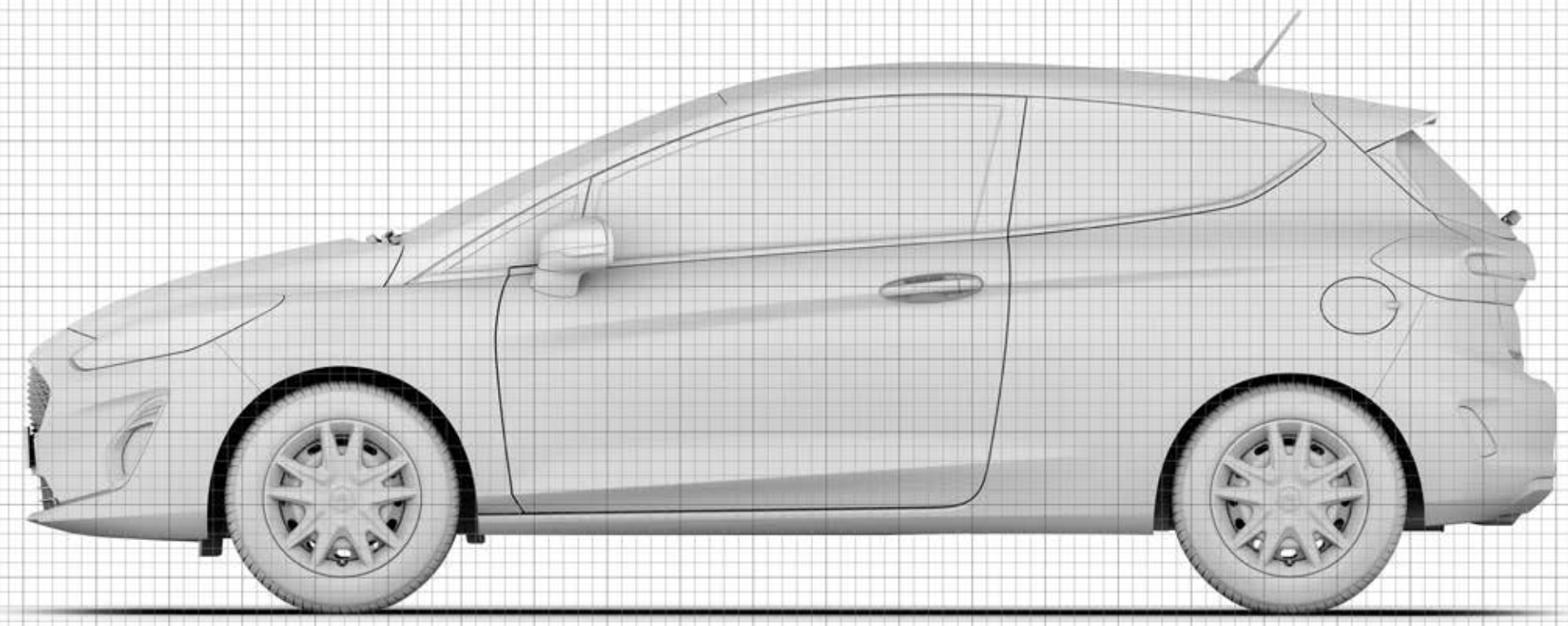

Fiesta Van Trend LHD

=200mm

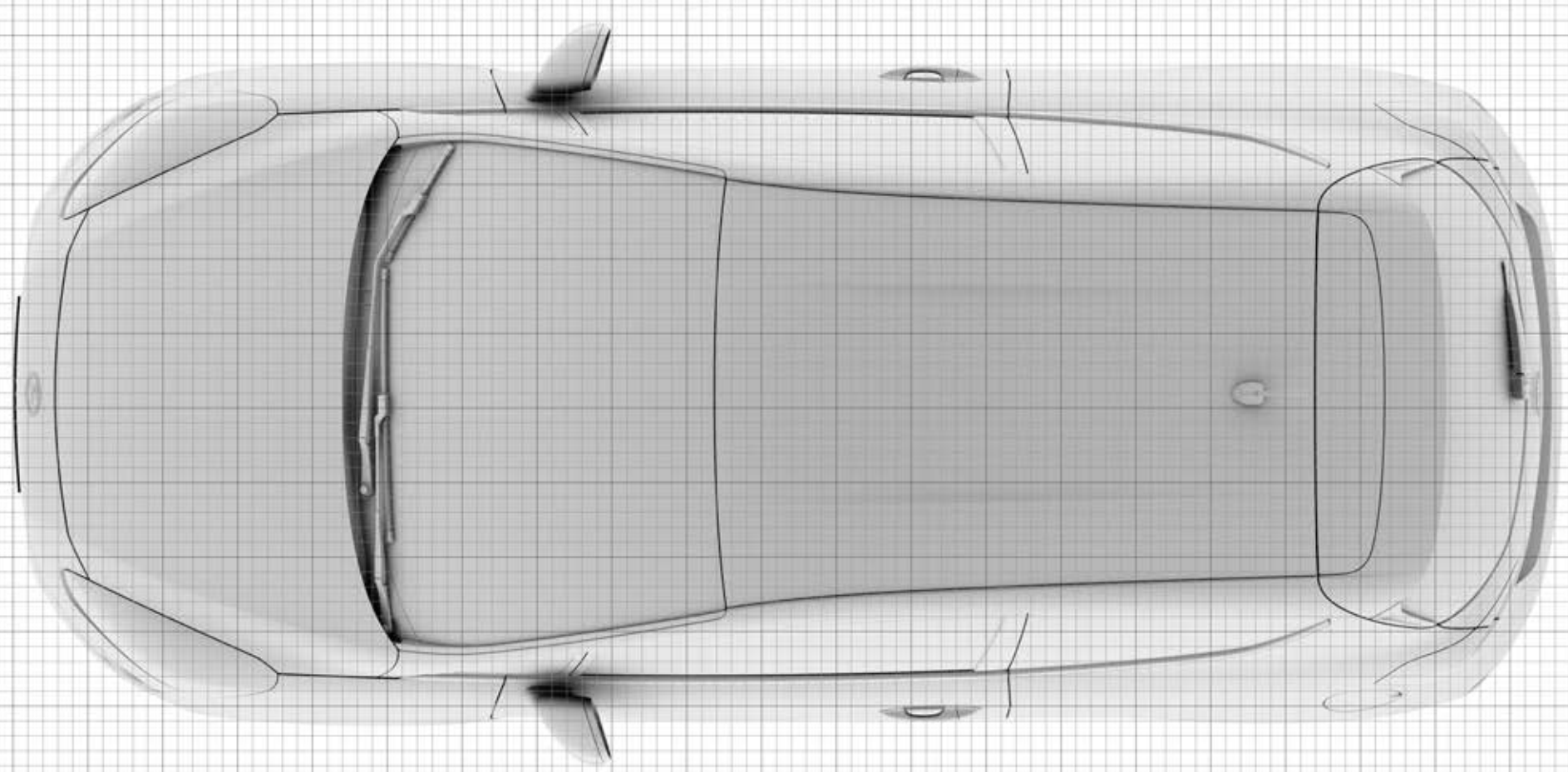

Fiesta Van Trend LHD

=200mm